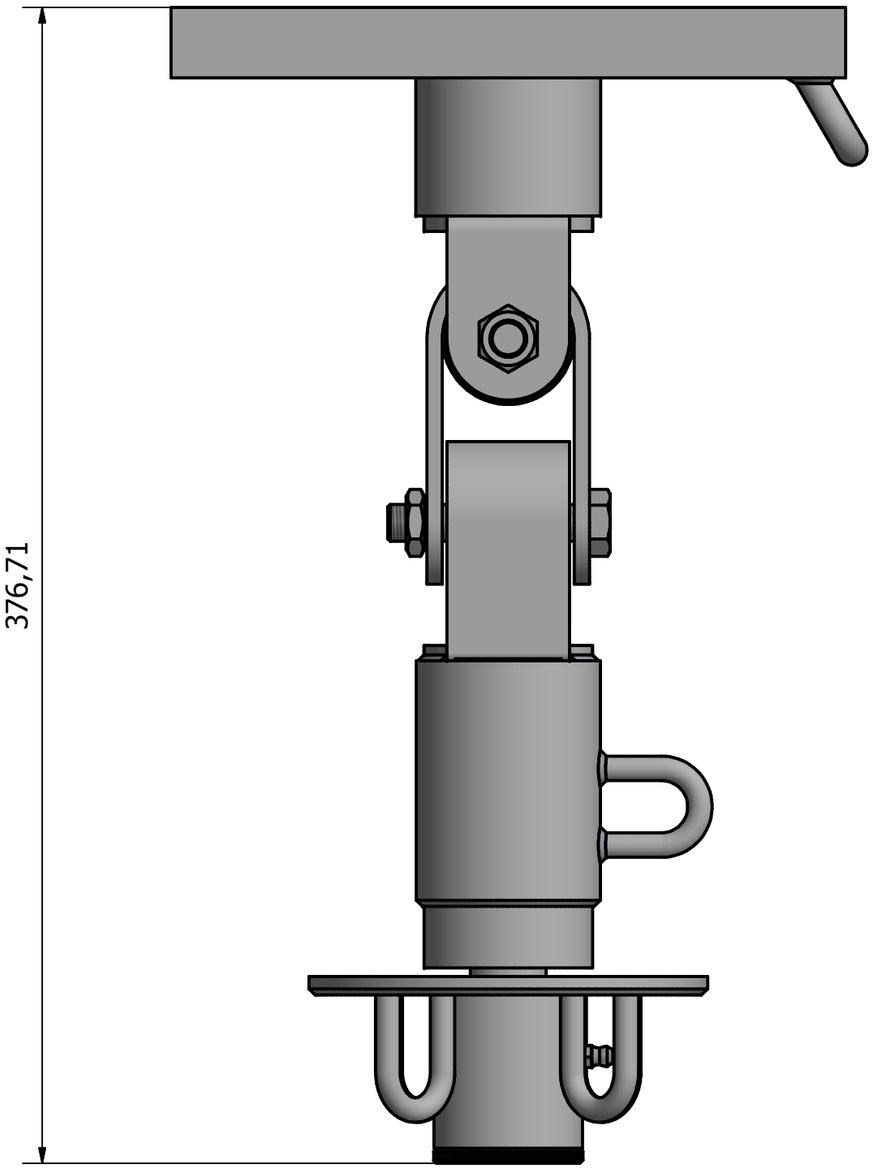

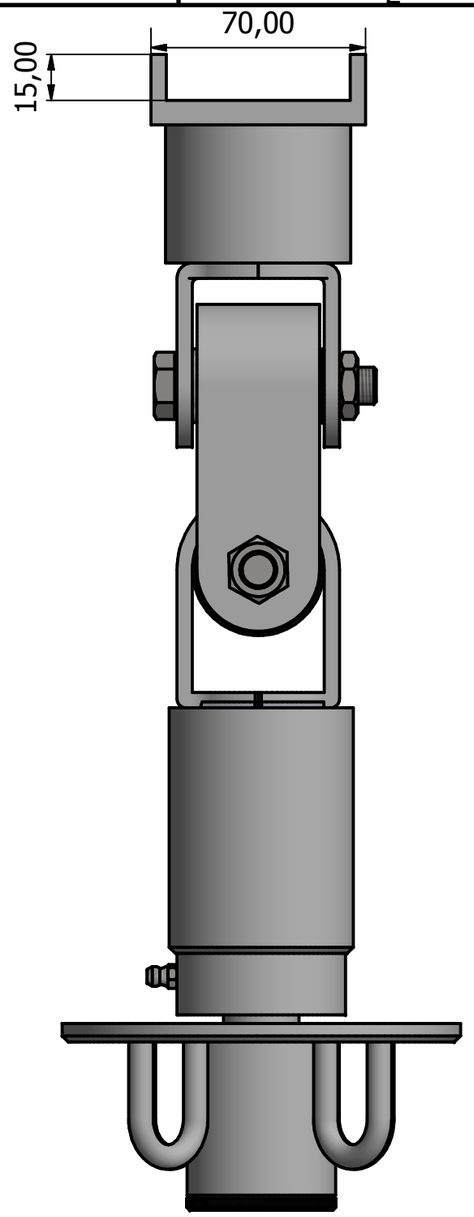

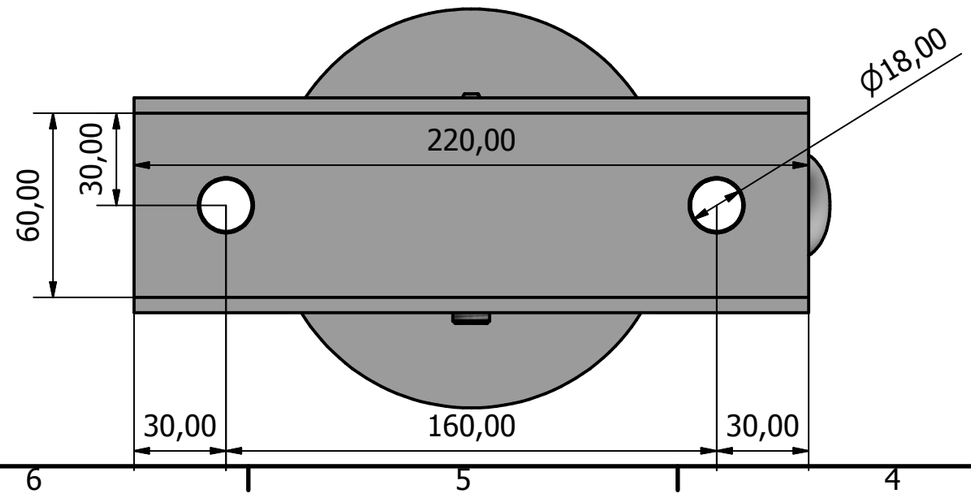

Konstruiert von	Kontrolliert von	Genehmigt von	Datum		Datum	
Philipp Janecki					06.03.2017	

E. Beckmann e.K. // Dakendorf	Einpunktschwinger		
	200571	Ausgabe	Blatt 1 / 1